rail-mil.eu

Rail-Mil

# rmSDO

System detekcji obiektów w strefie zagrożenia.

Rozwiązania dla kolei
rm-SYSTEMY
System - rmSDO

Technologie dostosowane
do potrzeb klienta.

© Rail-Mil

RM-STD.210910

# System rmSDO - System detekcji obiektówww strefie zagrożenia.

**SYSTEM rmSDO** został opracowany w oparciu o moduły produkcji Rail-Mil. Podstawowym zadaniem systemu jest wykrywanie sytuacji niebezpiecznych, jak zbliżanie się podróżujących do krawędzi peronu oraz ich możliwy upadek na tory.

**SYSTEM rmSDO** może być wykorzystywane „wyspowo" oraz w połączeniu z innymi obiektami. Konsole operatorskie oraz serwisowe mogą obejmować wiele obiektów. System rmSDO charakteryzuje się w pełni autonomiczną pracą; wszelkie informacje, jakie są prezentowane Operatorowi, mają za zadanie ułatwić jego pracę.

1. Numer kamery
2. Strefa alarmu
3. Strefa bezpieczeństwa
4. Naruszenie strefy bezpieczeństwa

## INTEGRACJA Z INNYMI SYSTEMAMI:

**SYSTEM rmSDO** może współpracować z innymi systemami stacyjnymi, jak np.:

- cyfrowe systemy audio-wizualne (jak np. DSO) oraz systemy automatyki budynkowej BMS;
- możliwość integracji z istniejącą infrastrukturą CCTV obiektów;
- bezpieczne wyjście z systemu do wykorzystania na potrzeby alarmowania i/lub zatrzymywania pociąg.

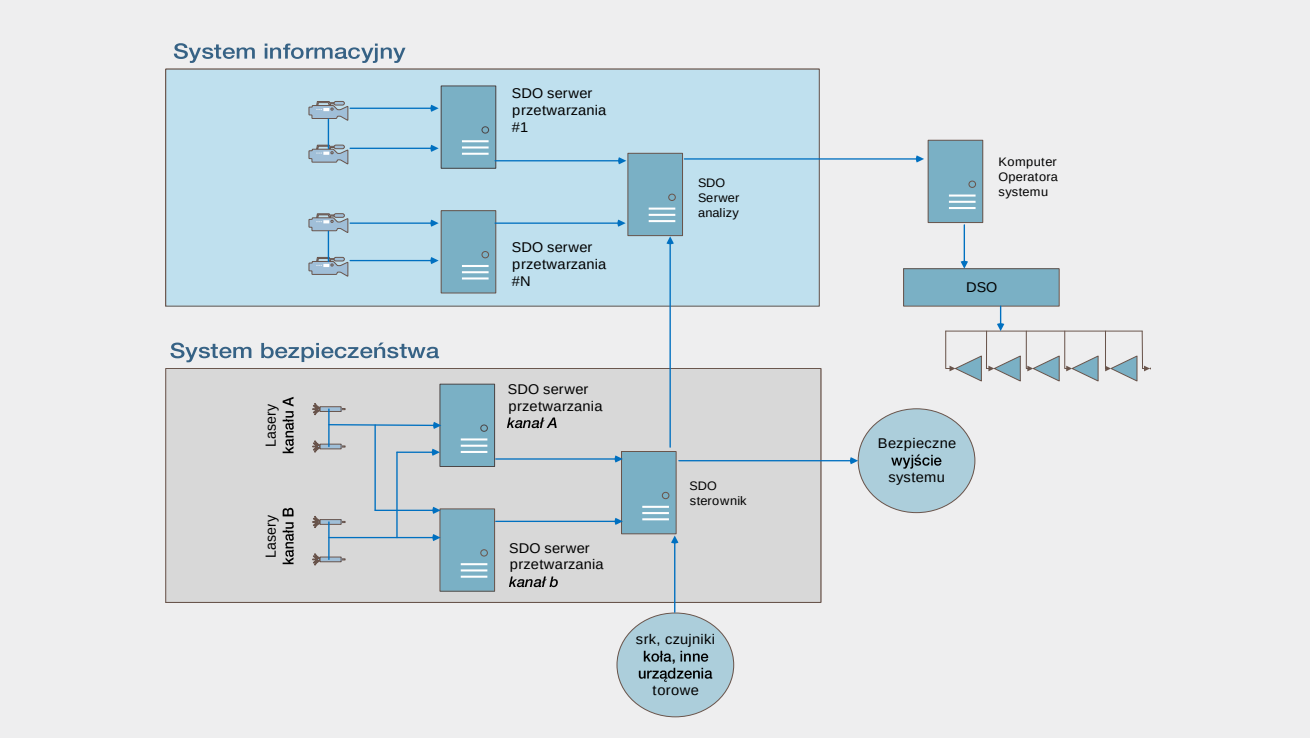


**Rys. 1 - PRZEPYW INFORMACJI SYSTEMU rmSDO**

System podzielony jest na dwa niezależne zestawy czujników oraz komputerów przetwarzania. Wspólną częścią jest logika.

Część systemu odpowiedzialna za ochronę torowiska posiada w pełni redundantny zestaw urządzeń dlatego awaria pojedynczych czujników lub komputerów nie powoduje utraty ochrony na jakimkolwiek fragmencie nadzorowanego terenu.

**SYSTEM rmSDO** charakteryzuje się rejestracją danych stanu urządzeń oraz wyjść algorytmów. Zapewniona jest możliwość odtwarzania sytuacji archiwalnych.

Konsola **SYSTEMU rmSDO** zapewnia bieżące:

- podgląd;
- alarmowanie;
- wskazanie stanu urządzeń.

Graficzna prezentacja całego systemu w jednym miejscu umożliwia, m.in. szybką weryfikację zagrożenia oraz usterki.

## Mapa systemów wykorzystujących komponenty produkcji Rail-Mil:

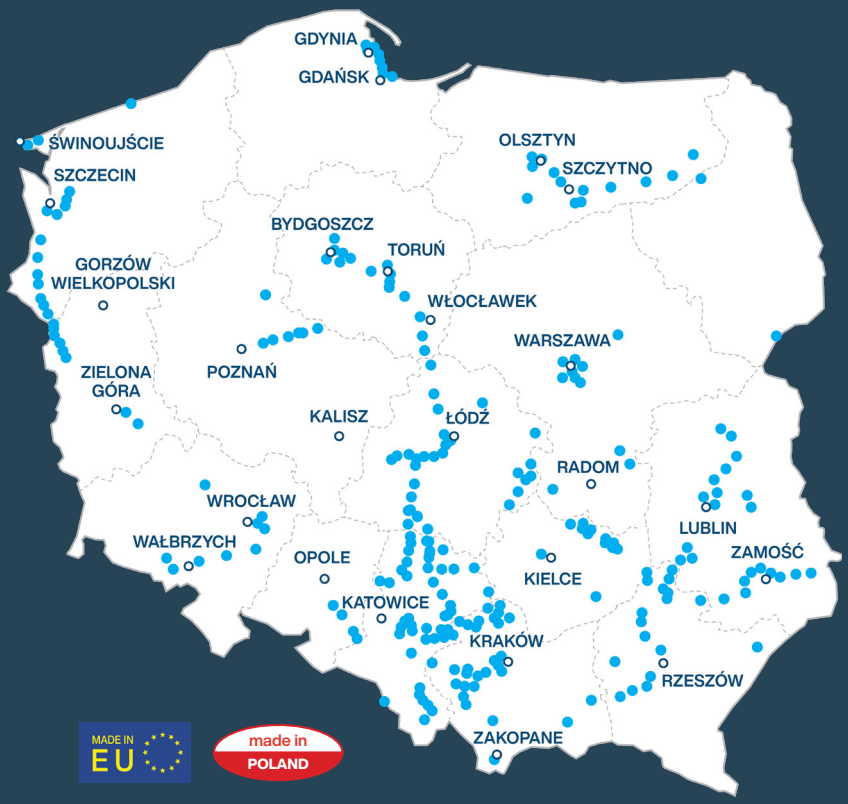


## Wybrane realizacje systemów wykorzystujących komponenty naszej produkcji:

**KSP-7M**
Komputerowy System Sygnalizacji Przejazdowej

**rmSDO**
System Detekcji Obiektów w Strefie Zagrożenia

**rm110**
System Sterowania Urządzeniami Technicznymi Obiektów Kolejowych wraz z Integratorem Systemów i Urządzeń Ochrony Przeciwpożarowej

**CBL2010**
System Cyfrowej Blokady Liniowej

**rmDSIP**
System Dynamicznej Informacji Pasażerskiej

***rm110-CS**
Centrala Zasilająco-Sterująca dla Potrzeb Urządzeń Przeciwpożarowych

rail-mil.eu

Rail-Mil Computers sp. z o.o.
03-982 Warszawa, Kosmatki 82
+48 222 099 450 | biuro@rail-mil.eu

Wszystkie znaki towarowe i nazwy firm zostały użyte jedynie w celu informacyjnym i są wyłączną własnością tychże firm.
Katalog ma charakter informacyjny i nie stanowi oferty w rozumieniu Kodeksu Cywilnego. Rail-Mil Computers zastrzega sobie prawo do zmian.